管球TONE回路 L3
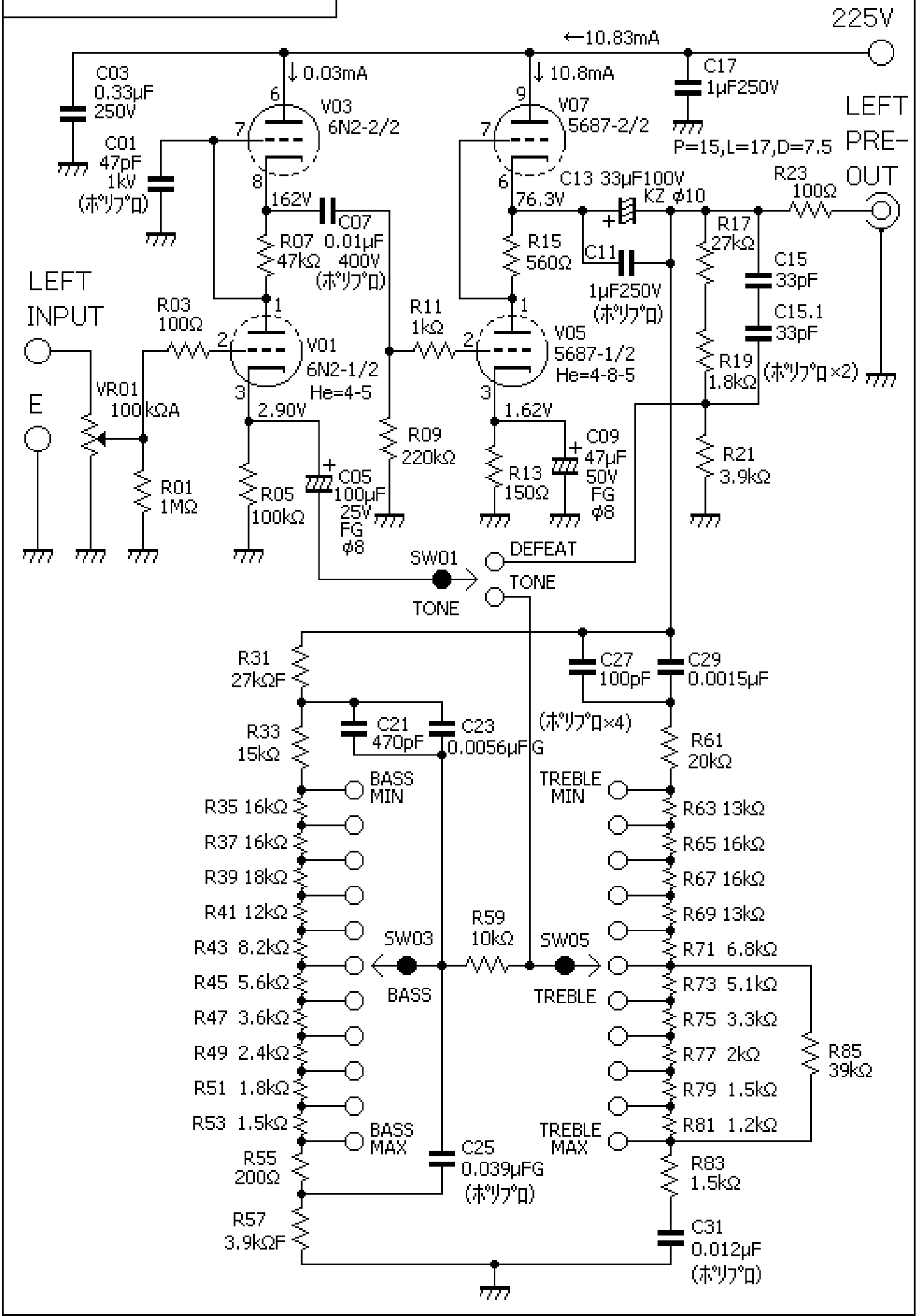
2017.05.06→2019.12.14